Насосная станция №1. План
Pump station №1. Plan

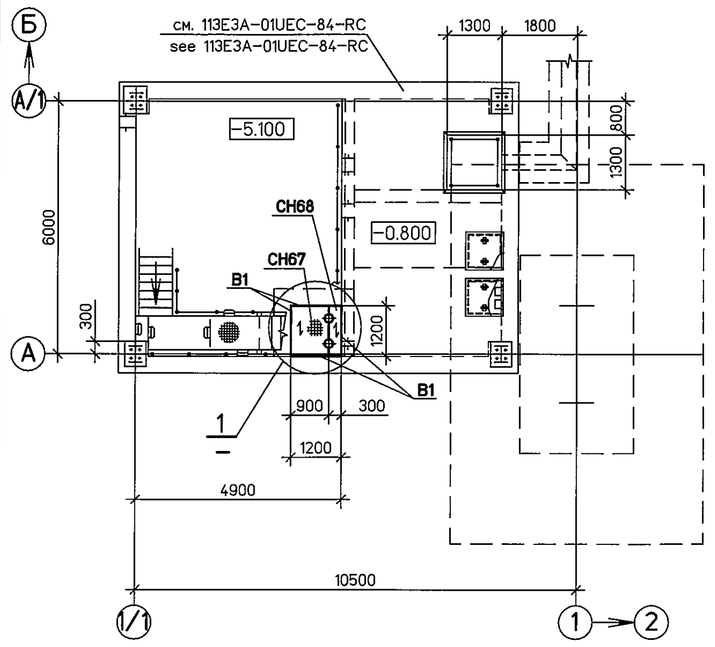

Насосная станция №2. План
Pump station №2. Plan

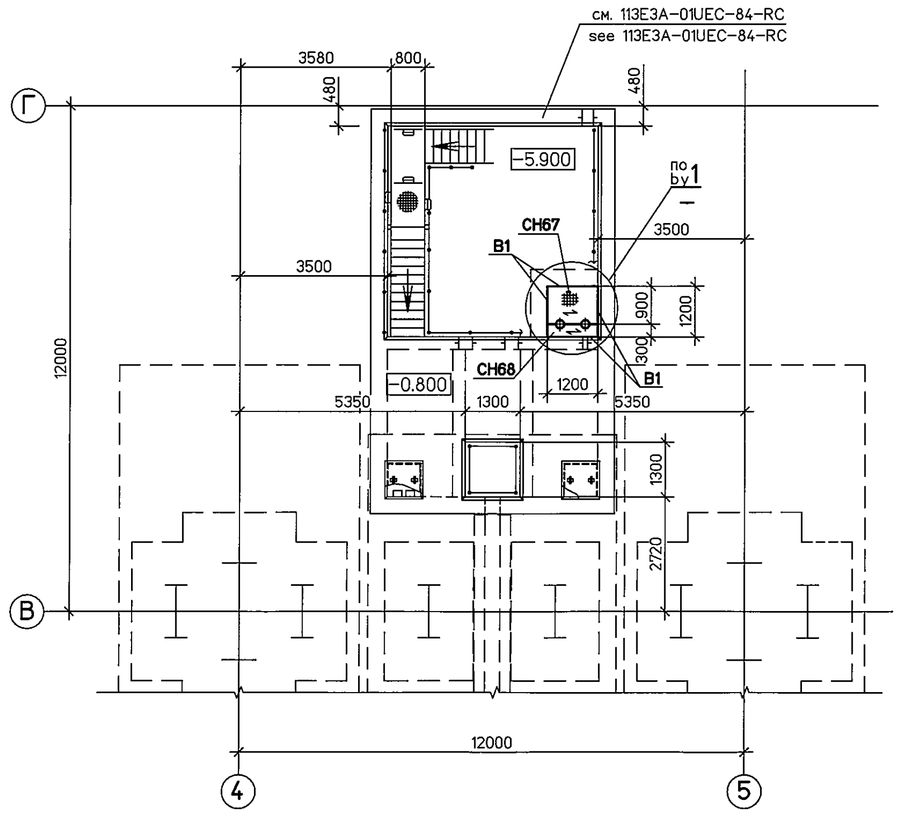

Насосная станция №3. План
Pump station №3. Plan

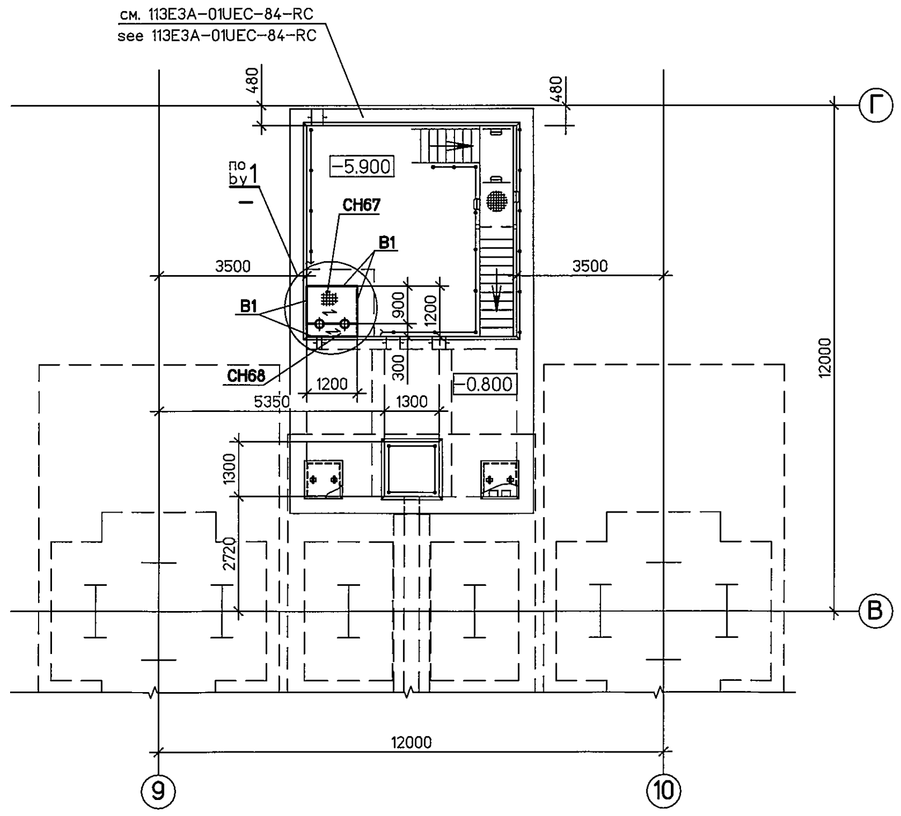

Насосная станция №4. План
Pump station №4. Plan

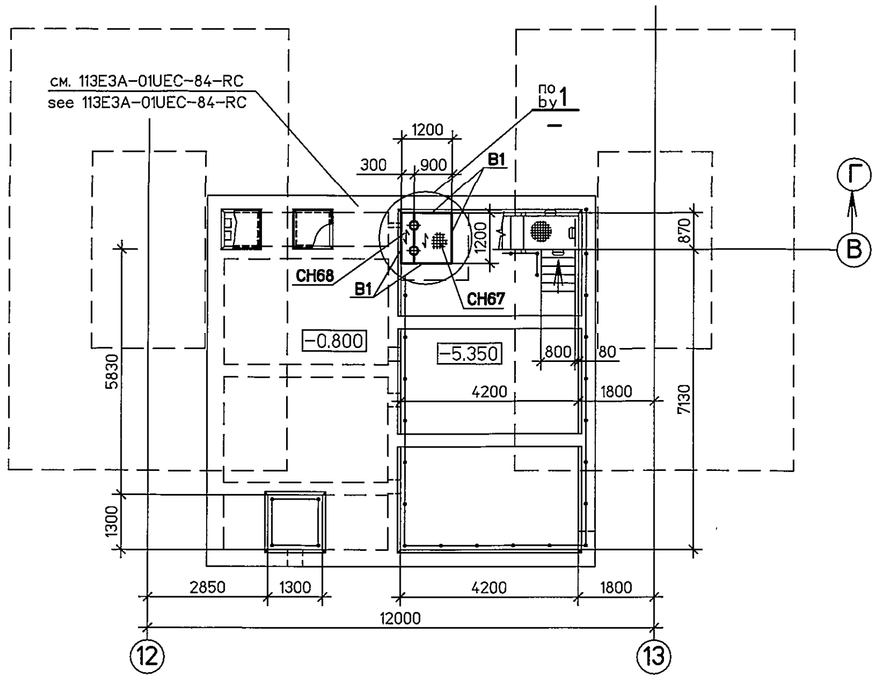

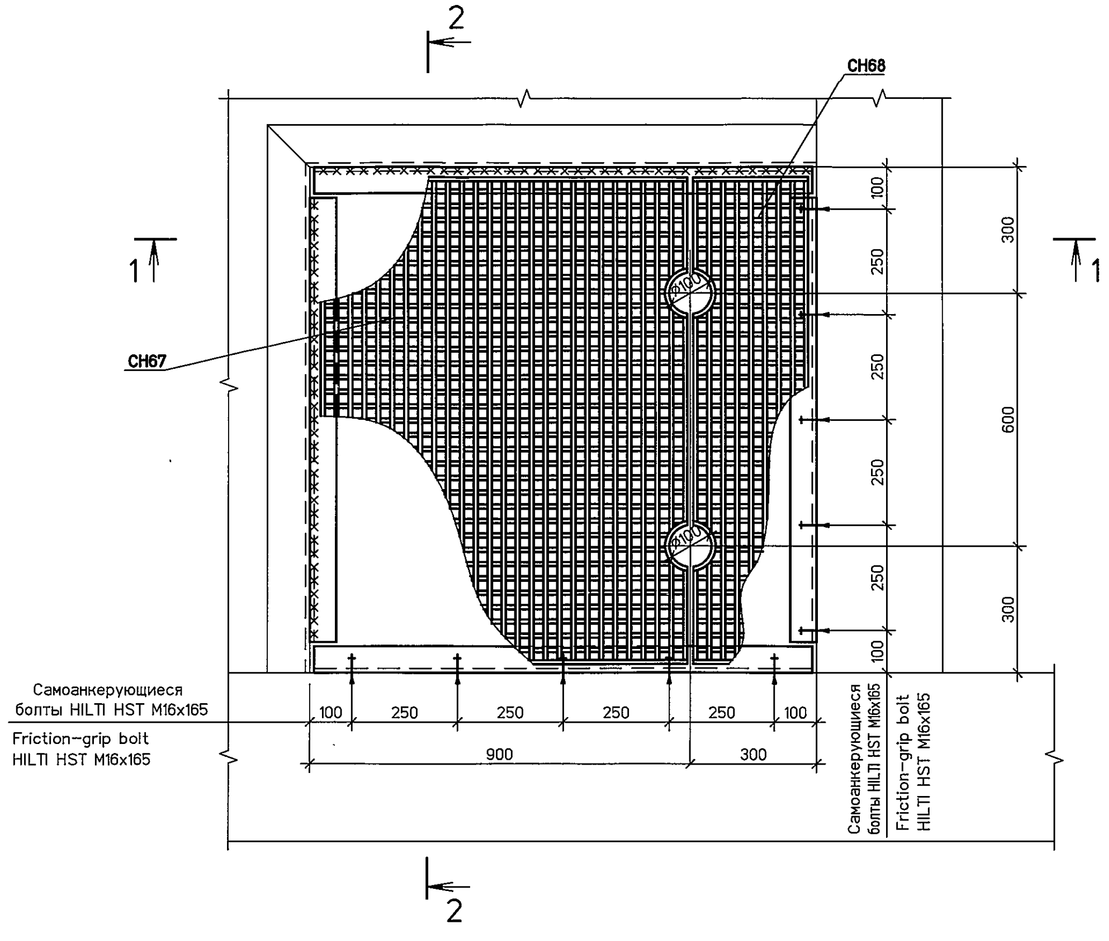

2 – 2

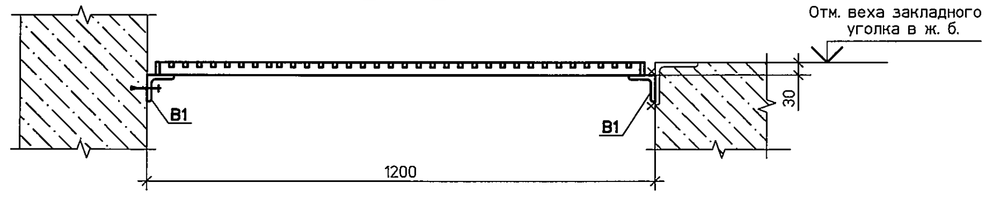

1 – 1

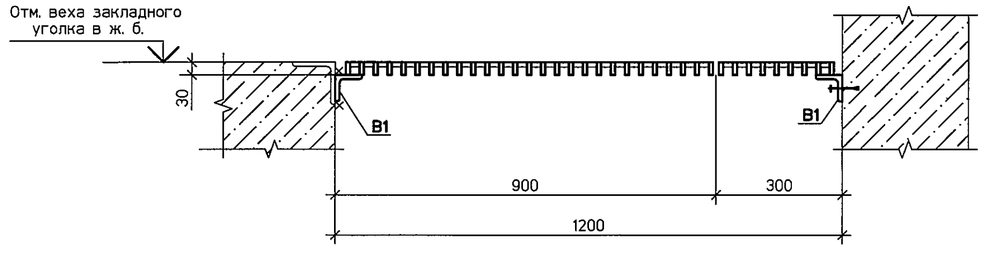

ВЕДОМОСТЬ ЭЛЕМЕНТОВ
LIST OF STRUCTURAL MEMBERS

Марка Mark	Сечение Section: Эскиз Sketch	Поз. Item	Состав Profile	Опорные усилия Supporting forces: M тс tf	N тс tf	Q тс·м tf m	Группа констр. Constr. category	Марка металла Grade of steel	Примечание Note
B1	L		L63x5	—	—	—	3	C345-1	

СПЕЦИФИКАЦИЯ ПРЕССОВАННОГО РЕШЕТЧАТОГО НАСТИЛА
SPECIFICATION OF MOULDED GRATING

Марка Mark	Наименование Description	Эскиз Sketch	Размеры Dimens.	Кол-во, шт. Q-ty pcs.	Группа констр. Grade of steel	Марка металла Steel grade	Примечание Note
CH67	grating настил P 34x33/30x3(Zn), тип A type A	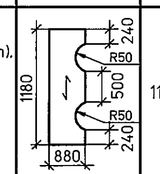	1180x880	4	4	C245	
CH68	grating настил P 34x33/30x3(Zn), тип A type A	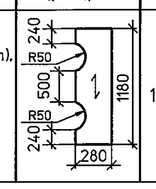	1180x280	4			

– указание направления несущей полосы

– indication of load-bearing band direction

1. При изготавлении решетчатого настила с вырезами по радиусу, необходимо центр отверстий привязывать по узлу 1.
2. Все сварные швы k_f=6мм или по наименьшей толщине.

1. When making grill grating with radial cuts, hole centers shall be tied up to node 1.
2. All welds shall be k_f=6mm or by minimum thickness.

Статус документа/DOCUMENT STATUS:

Изм. Rev.	Описание Description	Разработал Prepared	Проверил Checked	Утвердил Approved	Дата Date
5					
4					
3					
2					
1					

Заказчик Customer: ОАО «Э.ОН Россия» E.ON Russia OJSC

Подрядчик Contractor: ЗАО «Энергопроект» Energoproekt CJSC

Наименование проекта Project title: Строительство 3-го энергоблока на базе ПСУ-800 филиала "Березовская ГРЭС" ОАО "Э.ОН Россия"
Construction of the 3-rd power unit based on STU-800 of the branch Berezovskaya GRES of JSC E.ON Russia

	Фамилия Name	Подпись Sign.	Дата Date
Разработал Prepared	Ежиков Ezhikov		12.13
Проверил Checked	Саркисян Sarkisjan		12.13
Нконтр. N.Control	Ключникова Kluchnikova		12.13
Утвердил Approved	Вишницкий Vishnitsky		12.13

ID-Поставщика Contractor ID: BG3-01UEC-###-CM-20-69-019

KKS 01UEC 000

Наименование документа/Document title: Узел приема топлива Дополнительные металлоконструкции
Fuel intake facility. Additional steel structures
Насосные станции №1-4. Перекрытие дренажных приямков. Планы.
Ведомость элементов
Pump stations 1-4. Drain pits interflooring. Plans. List of structural members

Субконтрактор Subcontractor: ЗАРУБЕЖЭНЕРГОПРОЕКТ ОСНОВАН В 1962 ГОДУ

Субподрядчик Subcontractor: ОТКРЫТОЕ АКЦИОНЕРНОЕ ОБЩЕСТВО ИНСТИТУТ ТЕХНОЭНЕРГОПРОЕКТ МОСКВА

Лист Sheet: 19 | Листов of Sheets:

Стадия Stage: P/W

Формат Format:

Инв. №подл./Original inventory №. 594-SC

Данный чертеж не подлежит копированию или передаче другим организациям или лицам без разрешения ОАО "Зарубежэнергопроект"
Copying of this drawing or giving it to other organizations or persons without Zarubezhenergoproekt OJSC permission is forbidden

Формат А1

113ЕЗА-01UEC-594-SC

Инв. № подл. 523 | Подп. и дата | Взам. инв. №

Согласовано: СО Коломейцев; СО п/о арх. Измайлова; СТО Рогожина